RELING PLUS PIR

REL-PLP-XXXX-30-AO-P-1U / REL-PLP-XXXX-30-AO-L-1U
REL-PLP-XXXX-40-AO-P-1U / REL-PLP-XXXX-40-AO-L-1U
REL-PLP-XXXX-60-AO-P-1U / REL-PLP-XXXX-60-AO-L-1U
REL-PLP-XXXX-30-BO-P-1U / REL-PLP-XXXX-30-BO-L-1U
REL-PLP-XXXX-40-BO-P-1U / REL-PLP-XXXX-40-BO-L-1U
REL-PLP-XXXX-60-BO-P-1U / REL-PLP-XXXX-60-BO-L-1U
REL-PLP-XXXX-30-CO-P-1U / REL-PLP-XXXX-30-CO-L-1U
REL-PLP-XXXX-40-CO-P-1U / REL-PLP-XXXX-40-CO-L-1U
REL-PLP-XXXX-60-CO-P-1U / REL-PLP-XXXX-60-CO-L-1U

PL	Drążek LED do szaf
DE	LED Kleiderschrank Stangen
EN	LED bar for cabinets
CS	LED tyč pro šatní skříně
SK	LED tyč pre šatníkové skrine
BG	LED прът за гардероби
DA	LED-stang til klædeskabe
ET	Riidepuu kandurprofiil leedribadele
EL	Μπάρα LED για ντουλάπες
ES	Barra LED para armarios
FR	Barre LED pour armoires
HR	LED traka za ormar
IT	Asta LED per armadi
LV	LED stienis drēbju skapjiem
LT	LED strypas spintoms
HU	LED rúd gardróbszekrényekhez
NL	LED-stang voor kledingkasten
PT	Varão LED para roupeiros
RO	LED tija pentru dulapuri
SL	LED palice za garderobne omare
FI	LED-tanko vaatekaappiin
SV	LED-stag för garderober
NO	LED-stang til garderober
RU	Светодиодная штанга для шкафов-купе

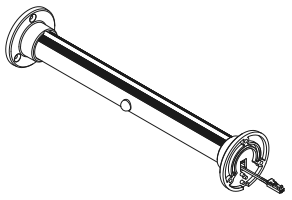

Design Light Sp. z o.o. ul. Wrocławska 1B, 48-340 Głuchołazy, Poland
tel. +48 77 408 71 30, **e-mail:** bh@designlight.pl, **web:** www.designlight.pl
tel. +48 77 408 71 35, **e-mail:** export@designlight.eu, **web:** www.designlight.eu

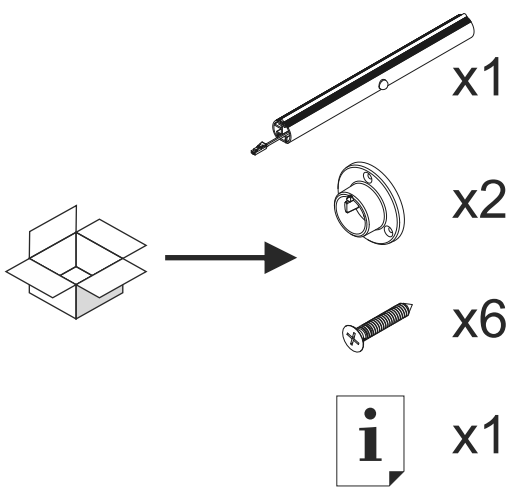

PL WYMIARY / **DE** ABMESSUNGEN / **GB** DIMENSIONS / **CS** ROZMĚRY / **SK** ROZMERY / **BG** РАЗМЕРИ / **DA** DIMENSIONER / **ET** MÕÕDUD / **EL** ΔΙΑΣΤΑΣΕΙΣ / **ES** DIMENSIONES / **FR** DIMENSIONS / **HR** DIMENZIJE / **IT** DIMENSIONI / **LV** IZMĒRI / **LT** IŠMATAVIMAI / **HU** MÉRETEK / **NL** AFMETINGEN / **PT** DIMENSÕES / **RO** DIMENSIUNI / **SL** DIMENZIJE / **FI** MITAT / **SV** DIMENSIONER / **NO** MÅL / **RU** РАЗМЕРЫ

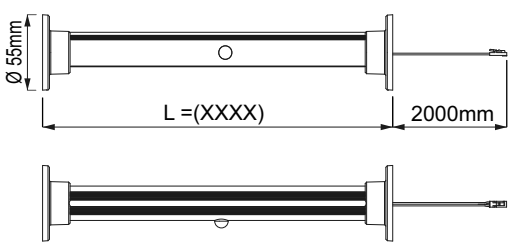

PL DANE TECHNICZNE / **DE** TECHNISCHE DATEN / **GB** TECHNICAL DATA / **CS** TECHNICKÉ ÚDAJE / **SK** TECHNICKÉ ÚDAJE / **BG** ТЕХНИЧЕСКИ ДАННИ / **DA** TEKNISKE OPLYSNINGER / **ET** TEHNILISED ANDMED / **EL** ΤΕΧΝΙΚΑ ΔΕΔΟΜΕΝΑ / **ES** DATOS TÉCNICOS / **FR** CARACTERISTIQUES TECHNIQUES / **HR** TEHNIČKI PODACI / **IT** DATI TECNICI / **LV** TEHNISKIE DATI / **LT** TECHNINIAI DUOMENYS / **HU** MŰSZAKI ADATOK / **NL** TECHNISCHE GEGEVENS / **PT** DADOS TÉCNICOS / **RO** SPECIFICAŢII TEHNICE / **SL** TEHNIČNI PODATKI / **FI** TEKNISET TIEDOT / **SV** TEKNISKA UPPGIFTER / **NO** TEKNISKE DATA / **RU** ТЕХНИЧЕСКИЕ ДАННЫЕ

12V DC | CRI ≥80 | LED | IP20 | HG ECO | 0-12 | 30 000 h | >15 000 | <1sek | DIMMABLE | 2m

CE UKCA RoHS

PL
UWAGI OGÓLNE
- Design Light Sp. z o.o. nie ponosi odpowiedzialności za szkody wynikłe na skutek nieprawidłowego montażu, zastosowania nieodpowiednich elementów, zmian technicznych zestawu oraz nieprzestrzegania niniejszej instrukcji.
- Dane techniczne umieszczone są na etykiecie cechującej.
- Należy zachować instrukcję.
- Wszelkie zmiany techniczne i modyfikacje produktu, bez wcześniejszej zgody producenta, oznaczają utratę gwarancji.
- Montaż oraz podłączanie urządzenia musi być wykonane przez osobę posiadającą odpowiednie uprawnienia.
- Przed montażem urządzenia należy odłączyć zasilanie. Montaż urządzenia nie może się odbywać przy włączonym napięciu w sieci elektrycznej.
- Jeżeli zewnętrzny przewód giętki lub sznur jest uszkodzony, powinien być wymieniony tylko przez producenta lub serwisanta, albo osobę o podobnych kwalifikacjach, w celu uniknięcia ryzyka utraty zdrowia lub życia.
- Do czyszczenia stosować wyłącznie delikatne suche tkaniny, nie używać środków chemicznych.

UWAGI DODATKOWE
- Urządzenie jest zaprojektowane do użytku tylko wewnątrz pomieszczeń.
- Należy pamiętać o montażu zasilaczy i produktów wyposażonych w zasilacz w miejscach dobrze wentylowanych, pozbawionych dociepleń i innych elementów łatwopalnych.
- Przed podłączeniem urządzenia do sieci elektrycznej 180-240 V~ sprawdzić poprawność wykonanych połączeń.
- **UWAGA!** Źródło światła tej oprawy oświetleniowej nie jest wymienialne; w momencie zużycia źródła światła należy wymienić całą oprawę oświetleniową.
- Oprawa musi być zasilana napięciem 12V DC. Wykonana w III klasie ochronności i oznaczona symbolem ◈ przeznaczona wyłącznie do użytku wewnętrznego
- Oprawy oznaczone symbolem ▽ należy instalować na podłożu niepalnym (tzn. materiał, który nie pali się i nie podtrzymuje palenia) lub normalnie palnym (tzn. którego temperatura zapłonu wynosi co najmniej 200°C, który się nie odkształca i nie mięknie w tej temperaturze). Przykłady: metal, gips, drewno, materiały drewnopochodne o grubości 2mm.

DE
ALLGEMEINES
- Design Light Sp. z o.o. übernimmt keine Haftung für Schäden, die durch fehlerhafte Installation, Verwendung ungeeigneter Komponenten, technische Änderungen am Gerät und Nichtbeachtung dieser Anleitung entstehen.
- Die technischen Daten sind auf dem Kennzeichnungsetikett angegeben.
- Bewahren Sie die Anweisungen auf.
- Jegliche technischen Änderungen und Modifikationen am Produkt ohne vorherige Zustimmung des Herstellers führen zum Erlöschen der Garantie.
- Die Installation und der Anschluss des Geräts müssen von einer qualifizierten Person durchgeführt werden.
- Trennen Sie vor der Installation des Geräts die Stromversorgung ab. Das Gerät darf nicht bei eingeschalteter Netzspannung installiert werden.
- Wenn der externe Schlauch oder das Kabel beschädigt ist, sollte er/es nur durch den Hersteller oder einen Servicetechniker oder eine Person mit ähnlicher Qualifikation ersetzt werden, um das Risiko von Verletzungen oder Tod zu vermeiden.
- Verwenden Sie zur Reinigung nur empfindliche, trockene Gewebe, keine Chemikalien.

ZUSÄTZLICHES
- Das Gerät ist nur für die Verwendung in Innenräumen ausgelegt.
- Denken Sie daran, Netzteile und Produkte, die mit einem Netzteil ausgestattet sind, an gut belüftete Orten zu installieren, ohne Wärmedämmung oder andere entflammbare Teile.
- Bevor Sie das Gerät an das 180-240 V~-Netz anschließen, überprüfen Sie die Richtigkeit der vorgenommenen Anschlüsse.
- **ACHTUNG!** Die Lichtquelle dieser Leuchte ist nicht austauschbar; die gesamte Leuchte muss ausgetauscht werden, wenn die Lichtquelle abgenutzt ist.
- Die Leuchte muss mit 12V DC versorgt werden. Hergestellt in Schutzklasse III und mit dem ◈ Symbol für den Gebrauch nur in Innenräumen gekennzeichnet.
- Leuchten, die mit dem Symbol ▽ gekennzeichnet sind, sollten auf nicht brennbarem Untergrund (d.h. auf einem Material, das nicht brennbar und nicht flammfördernd ist) oder auf normal entflammbaren Untergrund (d.h. auf einem Material, dessen Flammpunkt mindestens 200°C hat und das sich bei dieser Temperatur weder verformt noch erweicht) installiert werden. Beispiele: Metall, Gips, Holz, 2 mm dicke Holzwerkstoffe.

EN
GENERAL REMARKS
- Design Light Sp. z o.o. shall not be liable for damage caused by improper installation, use of improper parts, technical changes to the set, and failure to comply with this manual.
- Technical data are provided on the marking label.
- Keep the manual.
- Any technical changes and product modifications without the manufacturer's prior consent shall void the warranty.
- Equipment installation and connection must be performed by a qualified person.
- Disconnect the power supply before equipment installation. The equipment cannot be installed if the mains is powered.
- If the external flexible cable or cord is damaged, it should only be replaced by the manufacturer or service technician or a person with similar qualifications in order to avoid the risk to health or life.
- Use only soft and dry cloths to clean the equipment. Do not use chemicals.

ADDITIONAL REMARKS
- The equipment is designed for indoor use only.
- Remember to install power supplies and equipment with power supplies in well-ventilated areas, without any insulation, or other flammable parts.
- Check the equipment for proper connections before connecting it to the 180-240 V~ mains.
- **NOTE!** The light source of this luminaire is not replaceable; the entire luminaire must be replaced when the light source is worn out.
- The luminaire must be powered with 12V DC. Made in protection class III and marked with for ◈ indoor use only.
- Luminaires marked with ▽ must be installed on non-flammable surfaces (i.e. on the material that is not flammable and is flame retardant) or normally flammable (i.e. whose ignition temperature is at least 200°C, which does not deform or soften at this temperature). Examples: metal, gypsum, wood, 2 mm thick wood-based materials.

CS
OBECNÉ INFORMACE
- Design Light Sp. z o.o. neneseme odpovědnost za škody způsobené nesprávnou montáží, použitím nevhodných součástí, technickými změnami soupravy a nedodržením tohoto návodu.
- Technické údaje jsou umístěny na etiketě.
- Uschovejte si tento návod.
- Jakékoli technické změny a úpravy produktu bez předchozího souhlasu výrobce znamenají ztrátu záruky.
- Instalace a připojení zařízení musí provádět osoba, která má příslušné oprávnění.
- Před montáží zařízení odpojte napájení. Montáž zařízení nemůže probíhat při zapnutém napájení v elektrické síti.
- Pokud je vnější flexibilní vodič nebo kabel poškozen,měl by být vyměněn pouze výrobcem, servisním technikem nebo osobou s podobnou kvalifikací, aby se předešlo riziku ztráty zdraví nebo života.
- K čištění používejte pouze jemné suché tkaniny, nepoužívejte chemické prostředky.

DALŠÍ INFORMACE
- Zařízení je určeno pro použití pouze v interiéru.
- Věnujte pozornost instalaci napájecích zdrojů a produktů vybavených napájecím zdrojem na dobře větraných místech, bez oteplení a dalších hořlavých prvků.
- Před připojením zařízení k elektrické síti 180-240 V~ zkontrolujte správnost provedených zapojení.
- **POZOR!** Světelný zdroj tohoto svítidla nelze vyměnit; v momentě opotřebení světelného zdroje je nutné změnit celé svítidlo.
- Svítidlo musí být napájeno napětím 12V DC. Vyrobeno ve třídě ochrany III a označeno symbolem ◈ určeno pouze pro vnitřní použití.
- Svítidla označená symbolem ▽ musí být instalována na nehořlavém podkladu (tzn. nehořlavý materiál, který nepodporuje hoření) nebo běžně hořlavém (tzn. jehož teplota vzplanutí je nejméně 200°C, která se při této teplotě nedeformuje ani nezměkne.) Příklady: kov, sádra, dřevo, dřevěné materiály o tloušťce 2 mm.

SK
VŠEOBECNÉ INFORMÁCIE
- Design Light Sp. z o.o. nezodpovedáme za škody spôsobené nesprávnou montážou, použitím nevhodných komponentov, technickými zmenami súpravy alebo nedodržaním tohto návodu.
- Technické údaje sú uvedené na štítku.
- Uschovajte si tento návod.
- Akékoľvek technické zmeny alebo úpravy výrobku bez predchádzajúceho súhlasu výrobcu zrušia záruku.
- Inštalácia a pripojenie zariadenia musia vykonávať osoba, ktorá má príslušné povolenie.
- Pred inštaláciou zariadenia odpojte napájanie. Zariadenie sa nesmie inštalovať, keď je zapnuté sieťové napätie.
- Ak je externý ohybný kábel alebo kábel poškodený, mal by ho vymeniť iba výrobca, servisný technik alebo podobne kvalifikovaná osoba, aby sa predišlo riziku straty zdravia alebo života.
- Na čistenie používajte iba mäkké suché handry a nepoužívajte chemikálie.

ĎALŠIE INFORMÁCIE
- Zariadenie je určené len pre vnútorné použitie.
- Venujte pozornosť inštalácilI napájacích zdrojov a produktov vybavených napájacím zdrojom na dobre vetraných miestach, bez oteplenia a ďalších horľavých prvkov.
- Pred pripojením zariadenia k napájacemu zdroju 180-240 V~ skontrolujte, či sú pripojenia správne.
- **POZOR!** Zdroj svetla tohto svietidla nie je možné vymeniť; celé svietidlo sa musí vymeniť, keď je zdroj svetla opotrebovaný.
- Svietidlo musí byť napájané napätím 12V DC. Vyrobené v III triede ochrany a označené symbolom ◈ určené len na vnútorné použitie.
- Svietidlá označené symbolom ▽ musia byť inštalované na nehorľavej základni (tj. materiál, ktorý nehorí a nepodporuje horenie) alebo zvyčajne horľavej (tj. ktorého bod vzplanutia je najmenej 200°C, ktorý sa pri tejto teplote nedeformuje ani nezmäkne). Príklady: kov, sadra, drevo, drevené materiály s hrúbkou 2 mm.

BG
ОБЩИ ПОЛОЖЕНИЯ
- Design Light дружество с ограничена отговорност не носи отговорност за щети, причинени от неправилен монтаж, използване на неподходящи елементи, технически промени в комплекта и неспазване на настоящата инструкция .
- Техническите данни са нанесени върху маркиращия етикет.
- Запазете инструкцията.
- Всякакви технически промени и модификации на продукта, без предварително съгласие на производителя водят до загуба на гаранцията.
- Инсталирането и свързването на устройството трябва да бъде извършено от лице с подходящи квалификации.
- Преди да инсталирате устройството, изключете захранването. Устройството не трябва да се инсталира, когато захранването е включено.
- Ако външният гъвкав проводник или кабел е повреден, той трябва да се заменени само от производителя или неговия сервизен техник или подобно квалифицирано лице, за да се избегне риск от нараняване или смърт.
- Използвайте само деликатни, сухи тъкани за почистване, не използвайте химикали.

ДОПЪЛНИТЕЛНИ УКАЗАНИЯ
- Устройството е предназначено само за вътрешна употреба.
- Захранването и продуктите, оборудвани със захранване да се инсталира на добре проветрени места, без отоплителни материали и други запалими елементи.
- Преди да свържете устройството към мрежата 180-240 V~, проверете дали всички връзки са правилно направени.
- **ВНИМАНИЕ!** Източникът на светлина на това осветително тяло не е сменяем; когато източникът на светлина е износен, трябва да се смени цялото осветително тяло.
- Осветителното тяло трябва да се захранва с напрежение 12V DC. Изработено клас на защита III и означено със символ ◈ е предназначено само за вътрешна употреба.
- Осветителните тела, означени със символ ▽ трябва да бъдат монтирани върху незапалима (т.е. материал, който не гори и не поддържа горенето) или нормално запалима основа (т.е. точка на възпламеняване над 200 ° C, която не се деформира и не размеква при тази температура). Примерно: метал, мазилка, дърво, материали на дървесна основа с дебелина 2 мм.

DA
GENERELLE BEMÆRKNINGER
- Design Light Sp. z o.o. er ikke ansvarlig for skader, der skyldes forkert installation, brug af upassende elementer, tekniske ændringer af sættet og manglende overholdelse af denne vejledning.
- Tekniske oplysninger findes på mærkningsetiketten.
- Opbevar vejledningen til fremtidig brug.
- Eventuelle tekniske ændringer og modifikationer af produktet uden producentens forudgående samtykke medfører tab af garantien.
- Installation og tilslutning af enheden skal udføres af en person med passende tilladelser.
- Afbryd strømforsyningen, inden du installerer enheden. Enheden må ikke installeres, når strømmen er tændt.
- Hvis den ydre slangeforbindelse eller ledningen er beskadiget, skal den udskiftes kun af producenten eller en servicemedarbejder eller en lignende kvalificeret person for at undgå en risiko for liv eller sundhed.
- Til rengøring skal man bruge kun sarte tørre stoffer, man må ikke bruge kemikalier til dette formål.

YDERLIGERE BEMÆRKNINGER
- Enheden er kun beregnet til indendørs brug.
- Husk at installere strømforsyningsenheder og produkter udstyret med strømforsyningsenheder på godt ventilerede steder uden isolering eller andre brændbare elementer.
- Inden man tilslutter produktet til 180-240 V~ elnettet, skal man tjekke rigtigheden af de foretagne tilslutninger.
- **ADVARSEL!** Denne lyskilde kan ikke udskiftes; når lyskilden er slidt, skal hele belysningsarmaturet udskiftes.
- Belysningsarmaturet skal forsynes ved en spænding på 12V DC. Fremstillet i beskyttelsesklasse III og mærket med symbolet ◈ kun beregnet til internt brug.
- Belysningsarmaturer markeret med symbolet ▽ skal installeres på et ikke-brændbart underlag (dvs. stof, der ikke brænder eller opretholder forbrænding) eller normalt brændbart underlag (dvs. med et flammepunkt på mindst 200°C, som ikke deformeres eller bliver blødt ved denne temperatur). Eksempler: metal, gips, træ, træbaserede materialer med en tykkelse på 2 mm.

ET
ÜLDIST
- Design Light Sp. z o.o. ei vastuta kahjude eest, mis tulenevad valest kokkupanekust, sobimatute elementide kasutamisest, komplekti tehnilistest muudatustest ja selle juhendi eiramisest.
- Tehnilised andmed on paigutatud märgistussildile.

EL
ΓΕΝΙΚΕΣ ΠΑΡΑΤΗΡΗΣΕΙΣ
- H Design Light Sp. z o.o. δεν φέρει ευθύνη για τις ζημιές που προκλήθηκαν από ακατάλληλη συναρμολόγηση, εφαρμογή ακατάλληλων εξαρτημάτων, ακατάλληλη χρήση, τεχνικές μεταβολές του σετ και το μην ακολουθήσετε τις παρούσες οδηγίες χρήσης.
- Τεχνικά στοιχεία αναφέρονται στην ετικέτα χαρακτηριστικών
- Πρέπει να σώσετε τις οδηγίες χρήσης.
- Όλες οι τεχνικές μεταβολές καθώς και οι μετατροπές του προϊόντος, χωρίς προγενέστερη άδεια του κατασκευαστή, σημαίνουν απώλεια της εγγύησης.
- Η συναρμολόγηση και η σύνδεση της συσκευής πρέπει να εκτελεστεί από τα πρόσωπα που έχουν κατάλληλα προσόντα.
- Πριν από τη συναρμολόγηση πρέπει να αποσυνδέσετε την τροφοδοσία. Η συναρμολόγηση της συσκευής δεν επιτρέπεται να γίνει με τη ενεργοποιημένη ηλεκτρική τροφοδοσία.
- Αν το εξωτερικό καλώδιο ή σύρμα είναι χαλασμένο, πρέπει να αντικατασταθεί μόνο από τον κατασκευαστή ή τον υπάλληλο σέρβις ή το πρόσωπο με παρόμοια προσόντα, με σκοπό να αποφύγετε τον κίνδυνο απώλειας υγείας ή ζωής.
- Για καθαρισμό χρησιμοποιήστε αποκλειστικά μαλακά, στεγνά υφάσματα, μην χρησιμοποιήσετε χημικές ουσίες.

ΠΡΟΣΘΕΤΕΣ ΣΗΜΕΙΩΣΕΙΣ
- Η συσκευή είναι σχεδιασμένη μόνο για εσωτερική χρήση!
- Πρέπει να θυμηθείτε να συναρμολογήσετε τους τροφοδότες και τα προϊόντα εξοπλισμένα με το τροφοδότη στα μέρη με καλό εξαερισμό, χωρίς θέρμανση και άλλα εύφλεκτα αντικείμενα.
- Πριν συνδέσετε τη συσκευή στο ηλεκτρικό δίκτυ 180-240 V~ ελέγξτε συνδέσεις για καταλληλότητα.
- **ΠΡΟΣΟΧΗ!** Η πηγή φωτισμού αυτής της συσκευή φωτισμού δεν ανταλλάζεται· σε περίπτωση κατανάλωσης της πηγής φωτισμού πρέπει να αντικαταστήσετε όλη τη συσκευή φωτισμού.
- Το πλαίσιο τροφοδοτείται με το ρεύμα 12V DC. Είναι κατασκευασμένο με στη III τάξη προστασίας και είναι σημαδεμένο με το σύμβολο ◈ , προορίζεται αποκλειστικά για εσωτερική χρήση.
- Τα πλαίσια με το σύμβολο ▽ πρέπει να συναρμολογήσετε τη συσκευή σε μια άκαυστη βάση (το υλικό της βάσης δεν καίγεται και δεν διατηρεί την καύση) ή στη κανονικά καύσιμη βάση (η θερμοκρασία ανάφλεξής του υλικού είναι τουλάχιστον 200°C και αυτό δεν παραμορφώνει και δεν μαλακώνει σε αυτή τη θερμοκρασία). Παραδείγματα: μέταλλο, γύψο, ξύλο, προϊόν με βάση το ξύλο του πάχους 2mm.

ES
NOTAS GENERALES
- Design Light Sp. z o.o. no se hace responsable de los daños resultantes de una instalación incorrecta, el uso de componentes inapropiados, los cambios técnicos en el conjunto y el incumplimiento de estas instrucciones.
- Los datos técnicos se indican en la etiqueta del producto.
- Guarde las instrucciones.
- Cualquier cambio técnico o modificación del producto, sin el consentimiento previo del fabricante, anulará la garantía.
- La instalación y conexión del dispositivo debe ser realizada por una persona cualificada.
- Desconecte la fuente de alimentación antes de instalar la unidad. El dispositivo no debe instalarse con la tensión de red conectada.
- Si la manguera flexible externa o el cable están dañados, sólo deben ser sustituidos por el fabricante, el técnico de servicio o por una persona con cualificaciones similares, a fin de evitar el riesgo de pérdida de salud o de vida.
- Utilice sólo paños delicados y secos para la limpieza, no utilice productos químicos.

NOTAS ADICIONALES
- El dispositivo está diseñado sólo para uso en interiores.
- Recuerde instalar las fuentes de alimentación y los productos equipados con una fuente de alimentación en lugares bien ventilados, sin ningún tipo de aislamiento térmico u otros elementos inflamables.
- Antes de conectar el dispositivo a la red de 180-240 V~, compruebe la corrección de las conexiones realizadas.
- **¡ATENCIÓN!** La fuente de luz de esta luminaria no es reemplazable; la luminaria entera debe reemplazarse cuando la fuente de luz se desgasta.
- La luminaria debe alimentarse con 12V DC. Fabricada en la clase de protección III y marcada con el símbolo ◈, para uso en interiores solamente.
- Las luminarias marcadas con el símbolo ▽ deben instalarse en superficies no inflamables (es decir, un material que no se quema ni mantiene la combustión) o normalmente inflamables (es decir, que tiene un punto de inflamación de al menos 200°C, que no se deforma ni se ablanda a esa temperatura). Ejemplos: metal, yeso, madera, derivados de madera de 2 mm de espesor.

FR
COMMENTAIRES GÉNÉRAUX
- Design Light Sp. z o.o. ne peut être tenu responsable des dommages résultant d'une installation incorrecte, de l'utilisation de composants inappropriés, de modifications techniques du kit et du non-respect de ces instructions.
- Les données techniques sont indiquées sur l'étiquette de marquage.
- Conservez les instructions.
- Tout changement technique et toute modification du produit, sans l'accord préalable du fabricant, annulera la garantie.
- L'installation et le raccordement de l'appareil doivent être effectués par une personne qualifiée.
- Débranchez l'alimentation électrique avant d'installer l'appareil. L'appareil ne peut pas être installé sous tension.
- Si le tuyau ou le cordon externe est endommagé, il ne doit être remplacé que par le fabricant ou le technicien de service, ou une personne ayant des qualifications similaires, afin d'éviter le risque de perte de santé ou de vie.
- N'utilisez que les tissus délicats et secs pour le nettoyage, n'utilisez pas de produits chimiques.

REMARQUES COMPLÉMENTAIRES
- L'appareil est conçu pour une utilisation en intérieur uniquement.
- N'oubliez pas d'installer les alimentations électriques et les produits équipés d'une alimentation électrique dans les endroits bien ventilés, sans isolation ni autres éléments inflammables.
- Avant de brancher l'appareil sur le réseau 180-240 V~, vérifiez la justesse des branchements effectués.
- **ATTENTION!** La source lumineuse de ce luminaire n'est pas remplaçable; le luminaire entier doit être remplacé lorsque la source lumineuse est usée.
- Le luminaire doit être alimenté en 12V DC. Fabriqué en classe de protection III et marqué d'un symbole pour une ◈ utilisation à l'intérieur uniquement.
- Les luminaires portant le symbole ▽ doivent être installés sur les surfaces ininflammables (c'est-à-dire le matériau qui ne brûle pas et ne subit pas de combustion) ou normalement inflammable (c'est-à-dire qui a un point d'éclair d'au moins 200°C, qui ne se déforme pas ou ne se ramollit pas à cette température). Exemples: métal, plâtre, bois, matériaux à base de bois de 2 mm d'épaisseur.

HR
OPĆE NAPOMENE
- Design Light Sp. z o.o. ne odgovara za štetu nastalu zbog nepravilne montaže, korištenja nepriladnih elemenata, tehničkih promjena na setu i nepridržavanja uputa.
- Tehnički podaci nalaze se na naljepnici za označavanje.
- Upute treba sačuvati za kasnije korištenje.
- Sve tehničke promjene i preinake na proizvodu, bez prethodnog pristanka proizvođača, poništavaju jamstvo.
- Instalaciju i priključivanje uređaja mora izvršiti osoba s odgovarajućim ovlaštenjima.
- Prije montaže uređaja, isključite napajanje. Uređaj se ne smije instalirati dok je napajanje uključeno.
- Ako su vanjsko crijevo ili kabel oštećeni, treba biti zamijenjen, ali isključivo od strane proizvođača ili njegovog servisera kako bi se izbjegao rizik od ozljeda ili smrti.
- Za čišćenje koristite samo osjetljive suhe tkanine, nemojte koristiti kemikalije.

DODATNE NAPOMENE
- Uređaj je dizajniran samo za upotrebu zatvorenom prostoru.
- Ne zaboravite da uređaj za napajanje i proizvodi opremljeni uređajima za napajanje moraju biti instalirani na dobro prozračenim mjestima, bez toplinske izolacije i drugih zapaljivih elemenata.
- Prije priključivanja uređaja na mrežu od 180-240 V~, provjerite ispravnost izvedenih priključaka.
- **NAPOMENA!** Izvor svjetlosti ove svjetiljke nije zamjenjiv; kad se izvor svjetlosti istroši, mora se zamijeniti cjelokupno rasvjetno tijelo.
- Rasvjetno tijelo mora biti napajano naponom 12V DC. Izrađeno u klasi zaštite III i označeno simbolom ◈ namijenjeno je samo za upotrebu u zatvorenom prostoru
- Rasvjetno tijelo označeno znakom ▽ treba instalirati na nezapaljivu podlogu (tj. materijal koji ne gori ili ne podržava izgaranje) ili normalno zapaljiv (čije plamište iznosi najmanje 200°C, koje se pri ovoj temperaturi ne deformira ili omekšava). Primjeri: metal, gips, drvo, materijali na bazi drveta debljine 2 mm.

IT
COMMENTI GENERALI
- Design Light Sp. Sp. z o.o. non assume la responsabilità per danni derivanti da un'errata installazione, dall'uso di componenti non appropriati, da modifiche tecniche all'apparecchio e dalla mancata osservanza delle presenti istruzioni.
- I dati tecnici sono indicati sull'etichetta di marcatura.
- Conservare le istruzioni.
- Qualsiasi cambiamento e modifica tecnica del prodotto, senza il previo consenso del produttore, annullerà la garanzia.
- L'installazione ed il collegamento dell'apparecchio devono essere effettuati da una persona qualificata.
- Scollegare l'alimentazione prima di installare l'apparecchio. L'apparecchio non deve essere installato con la tensione di rete inserita.
- Se il tubo o il cavo esterno è danneggiato, deve essere sostituito solo dal produttore o dal tecnico dell'assistenza, oppure dalla persona con qualifiche simili, al fine di evitare il rischio di perdita di salute o di vita.
- Per la pulizia utilizzare solo tessuti delicati e asciutti, non utilizzare prodotti chimici.

OSSERVAZIONI AGGIUNTIVE
- L'apparecchio è progettato solo per uso interno.
- Occorre ricordarsi di installare gli alimentatori ed i prodotti dotati di alimentatore in luoghi ben ventilati, senza isolamento o altri elementi infiammabili.
- Prima di collegare l'apparecchio alla rete elettrica a 180-240 V~, verificare la correttezza dei collegamenti effettuati.
- **ATTENZIONE!** La sorgente luminosa di questo apparecchio non è sostituibile; l'intero apparecchio deve essere sostituito quando la sorgente luminosa è usurata.
- L'apparecchio deve essere alimentato a 12V DC. Prodotto in classe di protezione III e contrassegnato con un simbolo ◈, solo per uso interno.
- Gli apparecchi contrassegnati con il simbolo ▽ devono essere installati su superfici non infiammabili (ossia il materiale che non brucia e non sopporta la combustione) o normalmente infiammabile (cioè che ha un punto di infiammabilità di almeno 200°C, che non si deforma o si ammorbidisce a quella temperatura). Esempi: metallo, gesso, legno, materiali a base di legno di 2 mm di spessore.

LV
VISPĀRĪGI NORADĪJUMI
- Design Light Sp. z o.o. nav atbildīgs par bojājumiem, kas radušies nepareizas uzstādīšanas, nepiemērotu detaļu izmantošanas, komplekta tehnisko izmaiņu un lietošanas pamācības neievērošanas rezultātā.
- Tehniskie dati norādīti uz etiketes.
- Saglabāt lietošanas pamācību.
- Jebkādas izstrādājuma tehniskas izmaiņas un modifikācijas, bez ražotāja iepriekšējas piekrišanas, nozīmē garantijas zaudēšanu.
- Ierīces uzstādīšanu un pievienošanu drīkst veikt pilnvarota un kompetenta persona.
- Atvienot strāvas padevi pirms ierīces uzstādīšanu, ja elektrotīklā ir spriegums.
- Ja ārējā elastīgā šļūtene vai virve ir bojāta, to drīkst nomainīt tikai ražotājs, tehniskās apkopes tehniķis vai persona ar līdzīgu kvalifikāciju, lai izvairītos no riska dzīvībai vai veselībai.
- Tīrīšanai lietot tikai maigus un sausus materiālus. Neizmantot ķīmiskus līdzekļus.

PAPILDU NORĀDĪJUMI
- Ierīce paredzēta izmantošanai vienīgi iekštelpās.
- Jāatceras, ka barošanas avotus un izstrādājumus, kas aprīkoti ar barošanas avotiem, nepieciešams uzstādīt labi vēdināmās vietās, bez siltuma izolācijas un citiem viegli uzliesmojošiem elementiem.
- Pirms ierīces pievienošanas 180-240 V~ elektrotīklam, pārbaudīt veikto savienojumu pareizību.
- **UZMANĪBU!** Šis gaismekļa gaismas avots nav maināms; gaismekļa gaismas avota nolietošanās brīdī nepieciešams nomainīt visu gaismekli.
- Gaismeklim nepieciešams pievienot 12V DC spriegumu. Ierīcei piemērojama III klases aizsardzība un tā ir marķēta ar simbolu ◈ tikai iekšējai izmantošanai.
- Gaismekļus, kas marķēti ar simbolu ▽, nepieciešams uzstādīt uz nedegošas pamatnes (t.i. materiāla, kas nav degošs un neveicina degšanas procesu) vai degošas normālos apstākļos (t.i. materiāla, kura uzliesmošanas temperatūra ir vismaz 200°C, kas šādā temperatūrā nedeformējas un nekļūst mīkstāks). Piemēram: metāls, ģipsis, koksne un 2 mm biezi koksnes materiāli.

LT
BENDROSIOS PASTABOS
- Design Light Sp. z o.o. neatsako už žalas dėl netinkamo montavimo, netinkamų elementų panaudojimo, komplekto techninių pakeitimų bei šios instrukcijos nuostatų nesilaikymo.
- Techniniai duomenys patalpinti etiketėje su gaminio aprašymu.
- Instrukciją būtina išsaugoti.
- Be anksetesnio gamintojo sutikimo bet kokie produkto techniniai pakeitimai ir modifikacijos negalimos. Priešingu atveju garantija panaikinama.
- Įrengimo montavimas bei pajungimas gali būti atliekamas atitinkamas teises turinčio asmens.
- Prieš atliekant montavimą, būtina atjungti elektrą. Įrenginio montavimas negali vykti, kuomet elektros instaliacijoje yra įtampa.
- Jeigu išorinis lankstus laidas arba kabelis yra pažeistas, tai jis privalo būti gamintojo arba serviso darbuotojo arba panašių kvalifikacijų asmens pakeistas, kad būtų išvengta rizikos sveikatai arba gyvybei.
- Valymo metu naudoti tik šluostes audinius, nenaudoti chemijos priemonių.

PAPILDOMOS PASTABOS
- Įrenginys suprojektuotas naudoti tik patalpų viduje.
- Būtina atsiminti apie įkrovėjų ir įkrovėjų turinčių produktų montavimą gerai vėdinamose, neapšiltintose ir degius elementus turinčiose vietose.
- Prieš pajungiant įrengimą į 180-240 V~ elektros instaliaciją, būtina patikrinti atliktų sujungimų kokybę.
- **DĖMESIO!** Šio šviestuvo lizde esantis šviesos šaltinis nekeičiamas. Šviesos šaltinio susidevėjimo atveju būtina pakeisti visą šviestuvo lizdą.
- Šviestuvo lizde esanti įtampa - 12V DC. Jo apsaugos klasė – III, pažymėta ◈ simboliu, lizdas skirtas naudoti vien tik patalpų viduje.
- ▽ simboliu pažymėtus lizdus būtina instaliuoti ant nedegaus pagrindo (t.y. medžiagos, kuri yra nedegi ir nepalaiko degimo proceso) arba degaus paviršiaus (t.y. kurio pliūpsnio temperatura sudaro bent 200°C, kuris nesideformuoja ir neminkštėja šioje temperatūroje), t.y. metalo, gipso, medienos, 2 mm storio kitų, į medieną panašių medžiagų.

HU
ÁLTALÁNOS MEGJEGYZÉSEK
- A Desing Light Sp. z o.o. nem vállal felelősséget a helytelen felszerelésből, nem megfelelő alkatrészek alkalmazásából, a készlet műszaki módosításából, valamint a jelen utasítás figyelmen kívül hagyásából származó károkért.
- A műszaki adatok a jelölőcímkén találhatók.
- Az utasítást meg kell őrizni.
- A termék bármilyen, a gyártó előzetes hozzájárulása nélküli, műszaki változtatása és módosítása érvényteleníti a garanciát.
- A készülék telepítését és csatlakoztatását megfelelő engedéllyel rendelkező személynek kell elvégeznie.
- A készüléket a felszerelése előtt válassza le az áramellátásról. A készüléket nem szabad felszerelni, amikor a készülék feszültség alatt van.
- Ha a külső, hajlékony vezeték vagy zsinór sérült, azt csak a gyártó, szervizképviselője vagy hasonlóan képzett személy cserélheti ki a sérülés vagy halál kockázatának elkerülése érdekében.
- A tisztításhoz kizárólag száraz törlőkendőt alkalmazzon, ne használjon vegyszereket.

TOVÁBBI MEGJEGYZÉSEK
- A berendezés kizárólag beltérben használható.
- Ne felejtse el a tápegységeket és a tápegységgel ellátott termékeket jól szellőző helyekre telepíteni, hőszigetelés vagy egyéb gyúlékony elemek nélkül.
- Mielőtt csatlakoztatja a készüléket a 180-240 V~-os hálózatra, ellenőrizze a helyes bekötést.
- **FIGYEL

PL SCHEMAT MONTAŻU **/ DE** INSTALLATIONSSCHEMA / **EN** INSTALLATION DIAGRAM / **CS** SCHÉMA SESTAVENÍ / **SK** MONTÁŽNE SCHÉMA / **BG** МОНТАЖНА СХЕМА / **DA** INSTALLATIONSDIAGRAM / **ET** KOKKUUPANEKUSKEEM / **EL** ΔΙΑΓΡΑΜΜΑ ΣΥΝΑΡΜΟΛΟΓΗΣΗΣ / **ES** DIAGRAMA DE INSTALACIÓN / **FR** SCHÉMA D'INSTALLATION / **HR** SHEMA MONTAŽE / **IT** SCHEMA DI INSTALLAZIONE / **LV** MONTĀŽAS SHĒMA / **LT** MONTAVIMO SCHEMA / **HU** ÖSSZESZERELÉSI RAJZ / **NL** MONTAGESCHEMA / **PT** DIAGRAMA DE INSTALAÇÃO / **RO** SCHEMA DE INSTALARE / **SL** MONTAŽNA SHEMA / **FI** ASENNUSKAAVIO / **SV** INSTALLATIONSSCHEMA / **NO** MONTERINGSSKJEMA / **RU** СХЕМА МОНТАЖА

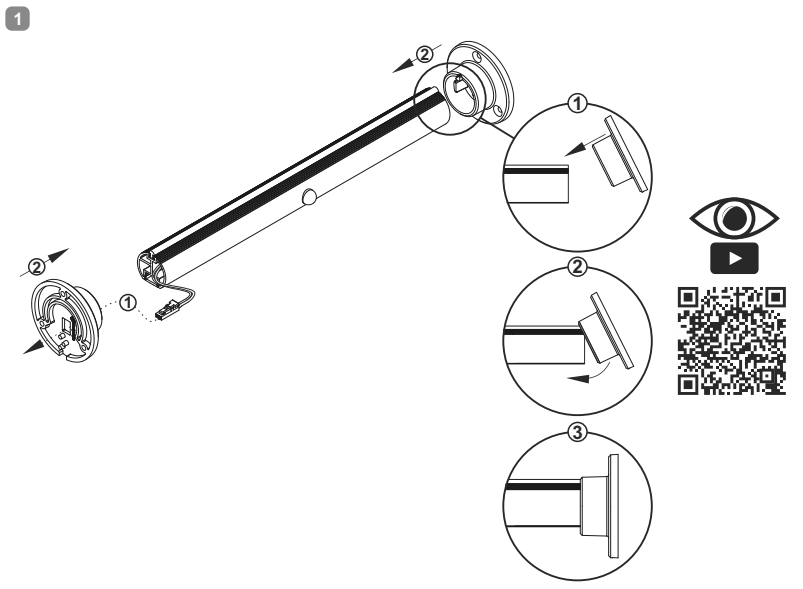

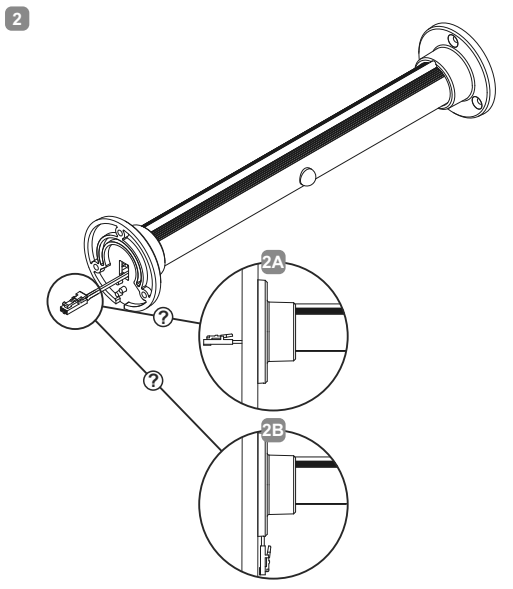

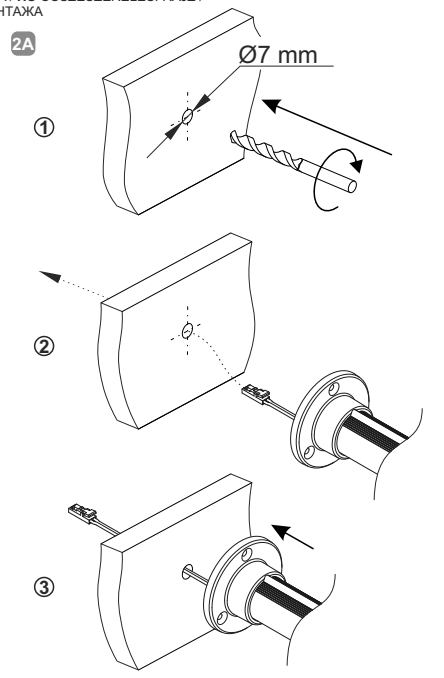

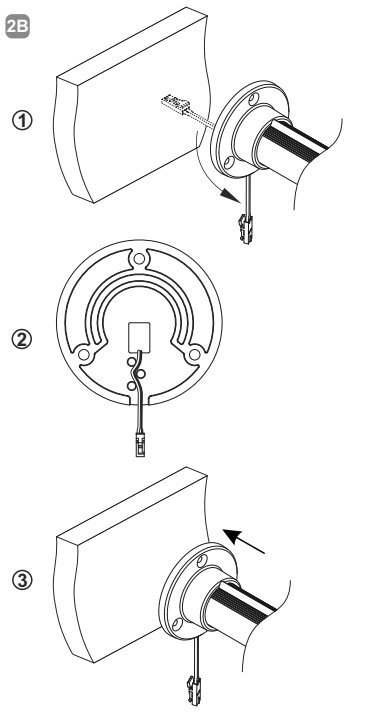

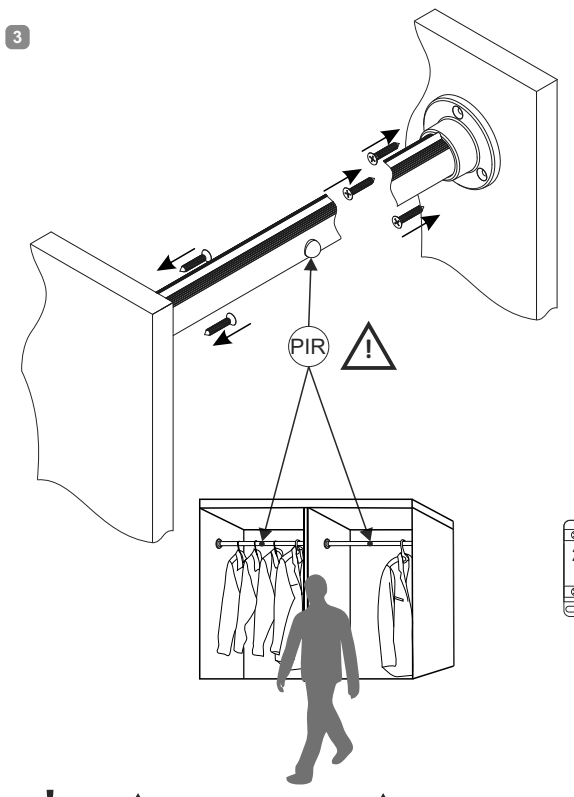

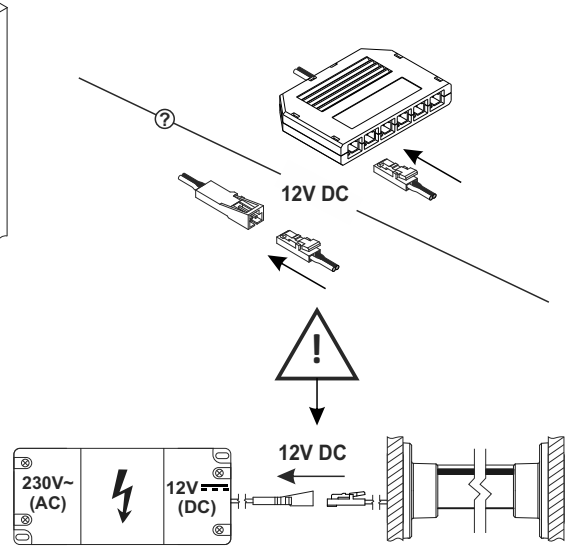

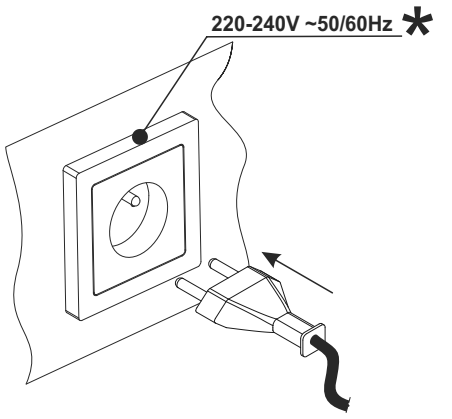

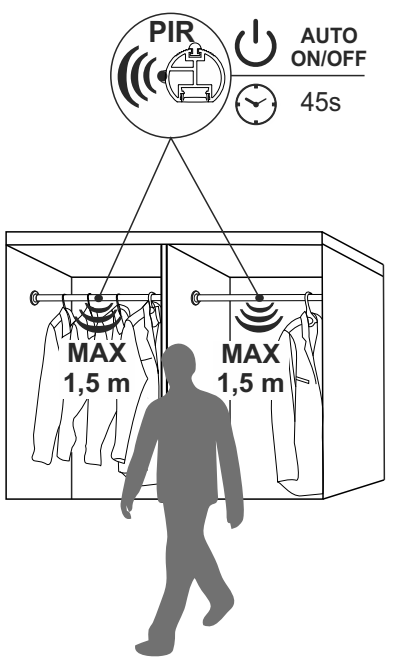

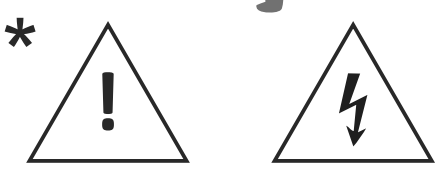

- **OSTROŻNIE!** Montażu i podłączenia do sieci zasilającej powinna wykonywać tylko i wyłącznie osoba o odpowiednich kwalifikacjach oraz uprawnieniach ze względu na istniejące ryzyko porażeniem prądem elektrycznym
- **VORSICHT!** Die Installation und der Anschluss an das Stromnetz sollten wegen der Gefahr eines Stromschlags nur von einer qualifizierten und autorisierten Person durchgeführt werden.
- **CAREFUL!** Installation and connection to the mains must only be performed by a qualified and certified person due to the risk of electric shock
- **UPOZORNĚNÍ!** Montáž a připojení k elektrické síti musí provádět pouze osoby s příslušnou kvalifikací a oprávněními v souvislosti se možným rizikem úrazu elektrickým proudem
- **UPOZORNENIE!** Inštaláciu a pripojenie k elektrickej sieti by mali vykonávať iba osoby s príslušnou kvalifikáciou a právomocou z dôvodu existujúceho rizika úrazu elektrickým prúdom
- **ОПАСНОСТ!** Инсталирането и свързването към електрическата мрежа трябва да се извършва само от лице с подходящи квалификации и разрешения поради съществуващия риск от токов удар.
- **FORSIGTIGT!** Installation og tilslutning til strømforsyning bør kun udføres af en person med passende kvalifikationer og godkendelser på grund af risikoen for elektrisk stød.
- **OLGE HOOLIKAS!** Elektrilöögi ohu tõttu tohib elektrivõrku paigaldada ja vooluvõrku ühendada ainult asjakohase kvalifikatsiooni ja volitustega isik.
- **ΠΡΟΣΕΚΤΙΚΑ!** Η συναρμολόγηση και η σύνδεση της συσκευής πρέπει να εκτελεστεί από το πρόσωπο που έχει κατάλληλα προσόντα και εξουσιοδοτήσεις λόγω του υφισταμένου κινδύνου ηλεκτροπληξίας.
- **¡CUIDADO!** La instalación y la conexión a la red eléctrica sólo debe ser realizada por una persona cualificada y autorizada debido al riesgo de descarga eléctrica.
- **ATTENTION!** L'installation et le raccordement au réseau ne doivent être effectués que par une personne qualifiée et autorisée en raison du risque de choc électrique.
- **UPOZORENJE!** Instalaciju i priključak na električnu mrežu mora izvršiti isključivo osoba s odgovarajućim kvalifikacijama i ovlaštenjima zbog postojećeg rizika od električnog udara.
- **ATTENZIONE!** L'installazione ed il collegamento alla rete elettrica devono essere eseguiti solo da una persona qualificata e autorizzata a causa del rischio di scosse elettriche.
- **BRĪDINĀJUMS!** Uzstādīšanu un pieslēgšanu elektrotīklam drīkst veikt tikai un vienīgi pilnvarota un kompetenta persona, ņemot vērā elektriskās strāvas trieciena risku.
- **ATSARGIAI!** Dėl elektros smūgio rizikos montavimo ir pajungimo į elektros instaliaciją darbus privalo atlikti tik atitinkamas kvalifikacijas bei teises turintis asmuo.
- **ÓVATOSAN!** Az elektromos hálózatra történő felszerelést és csatlakoztatást csak megfelelő képesítéssel és engedéllyel rendelkező személy végezheti az érintésvédelmi veszély miatt.
- **VOORZICHTIG!** Om het risico op kortsluiting en elektrische schokken te voorkomen mag de montage en aansluiting op het netwerk alleen door een gekwalificeerde elektricien worden uitgevoerd.
- **ADVERTÊNCIA!** A instalação e ligação à rede só deve ser efectuada por uma pessoa qualificada e autorizada devido ao risco de choque elétrico.
- **ATENȚIE!** Instalarea și conectarea la rețeaua de alimentare cu energie electrică trebuie efectuate numai de o persoană cu calificări și autorizații corespunzătoare, din cauza riscului de electrocutare.
- **PAZITE!** Namestitev in priklop na električno omrežje sme zaradi nevarnosti električnega udara izvesti samo oseba z ustreznimi kvalifikacijami in pooblastili.
- **VAROITUS!** Sähköiskuvaaran takia laitteen kytkeminen verkkovirtaan tulee tapahtua ammattilaisen toimesta.
- **VAR FÖRSIKTIG!** Installation och anslutning till elnätet får endast utföras av en kvalificerad och certifierad person på grund av risken för elektrisk stöt.
- **FORSIKTIG!** Utstyret må kun monteres og kobles til strømnettet av en sertifisert fagkyndig person på grunn av fare for elektrisk støt.
- **ОСТОРОЖНО!** Монтаж и подключение к электросети должны выполняться только лицом, имеющим соответствующую квалификацию и разрешения, из-за опасности поражения электрическим током.

Ten produkt zawiera źródło światła o klasie efektywności energetycznej „F"
Dieses Produkt enthält eine Lichtquelle mit der Energieeffizienzklasse „F"
This product contains a light source of energy efficiency class „F"
Tento výrobek obsahuje světelný zdroj třídy energetické účinnosti „F"
Tento výrobok obsahuje svetelný zdroj triedy energetickej účinnosti „F"
Този продукт включва светлинен източник с клас на енергийна ефективност „F"
Dette produkt indeholder en lyskilde i energieffektivitetsklasse „F"
Toode sisaldab energiatõhususe klassi „F" valgusallikat"
Το προϊόν αυτό περιέχει φωτεινή πηγή της τάξης ενεργειακής απόδοσης „F"
Este producto contiene una fuente luminosa de la clase de eficiencia energética „F"
Ce produit contient une source lumineuse de classe d'efficacité énergétique „F"
Ovaj proizvod sadržava izvor svjetlosti klase energetske učinkovitosti „F"
Questo prodotto contiene una sorgente luminosa di classe di efficienza energetica „F"
Šis ražojums satur gaismas avotu, kura energoefektivitātes klase ir „F"
Šiame gaminyje yra šviesos šaltinis, kurio energijos vartojimo efektyvumo klasė „F"
Ez a termék egy „F" energiahatékonysági osztályú fényforrást tartalmaz
Dit product bevat een lichtbron van energie-efficiëntieklasse „F"
Este produto contém uma fonte de luz da classe de eficiência energética „F"
Acest produs conține o sursă de lumină cu clasa de eficiență energetică „F"
Ta izdelek vsebuje svetlobni vir razreda energijske učinkovitosti „F"
Tämä tuote sisältää valonlähteen, jonka energiatehokkuusluokka on „F"
Denna produkt innehåller en ljuskälla med energieffektivitetsklass „F"
Dette produktet inneholder en lyskilde med energieffektivitetsklasse „F"
Этот продукт содержит источник света с классом энергоэффективности „F"

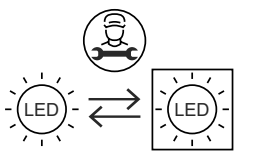

„Produkt wyposażony". Źródło światła może być wymienione tylko przez producenta.
„Umgebendes Produkt". Das Leuchtmittel darf nur durch den Herstellerservice ausgetauscht werden.
„Containing product". The light source may only be replaced by the manufacturer's service.
„Výrobek obsahující světelný zdroj/předřadný přístroj". Světelný zdroj může být vyměněn pouze servisem výrobce.
„Integrovaný výrobok". Výmene svetelného zdroja môže uskutočniť iba výrobca.
„съставен продукт". Светлинният източник може да бъде сменен само от сервиз на производителя.
„Omgivende produkt". Lyskilden må kun udskiftes af producenten.
„Põhitoode". Valgusallikat võib vahetada ainult tootja järelteenindus.
„περιέχον προϊόν". Η πηγή φωτισμού μπορεί να αντικατασταθεί μόνο από το σέρβις του κατασκευαστή.
„Producto continente". La fuente de luz (o aparato emisor de luz) solo puede ser reemplazada por el fabricante.
„Produit contenant". La source lumineuse peut être remplacée seulement par le fabricant.
„Proizvod koji sadržava izvor svjetlosti". Izvor svjetlosti smije zamijeniti samo servis proizvođača.
„Prodotto contenitore". La sorgente luminosa può essere sostituita soltanto da un servizio di assistenza del fabbricante.
„Saturošais ražojums". Gaismas ķermeņa maiņu var veikt tikai ražotāja servisa dienests.
„Gaminys, kuriame įmontuotas šviesos šaltinis". Šviesos šaltinį gali pakeisti tik gamintojas.
„Fényforrást tartalmazó termék". A fényforrás csak a gyártó szervize által kerülhet kicserélésre.
„Houder". De lichtbron kan alleen door de serviceafdeling van de fabrikant worden vervangen.
„Produto contentor". A fonte de luz só pode ser substituída pelo fabricante.
„Produs conținător". Sursa de lumina, poate fi schimbata doar de service producator.
„Vsebujoči izdelek". Svetlobni vir oz. sijalko lahko zamenja samo pooblaščen serviser proizvajalca.
„Sisältävällä tuotteella". Vain valmistajan huolto saa vaihtaa valonlähteen
„Överordnad produkt". Ljuskällan kan endast bytas ut av tillverkaren.
„Produkt utrustad". Lyskilden kan kun byttes av fabrikkens service team.
„Изделие иснащено". Источник света может быть заменен только производителем.

PL OCHRONA ŚRODOWISKA / **DE** UMWELTSCHUTZ / **EN** ENVIROMENT PROTECTION / **CS** OCHRANA ŽIVOTNÍHO PROSTŘEDÍ / **SK** OCHRANA ŽIVOTNÉHO PROSTREDIA / **BG** ОПАЗВАНЕ НА ОКОЛНАТА СРЕДА / **DA** MILJØBESKYTTELSE / **ET** KESKKONNAKAITSE / **EL** ΠΡΟΣΤΑΣΙΑ ΠΕΡΙΒΑΛΛΟΝΤΟΣ / **ES** PROTECCIÓN DEL MEDIO AMBIENTE / **FR** PROTECTION DE L'ENVIRONNEMENT/ **HR** ZAŠTITA OKOLIŠA / **IT** PROTEZIONE DELL'AMBIENTE / **LV** VIDES AIZSARDZĪBA / **LT** APLINKOSAUGA / **HU** KÖRNYEZETVÉDELEM / **NL** MILIEU BESCHERMING / **PT** PROTEÇÃO AMBIENTAL / **RO** PROTECȚIA MEDIULUI / **SL** VARSTVO OKOLJA / **FI** YMPÄRISTÖNSUOJELU / **SV** MILJÖSKYDD / **NO** MILJØVERN / **RU** ЗАЩИТА ОКРУЖАЮЩЕЙ СРЕДЫ

PL
- Oznaczenie znakiem przekreślonego kubełka wskazuje na potrzebę szczególnego postępowania z zużytym sprzętem elektrycznym i elektronicznym.
- Produkty oznaczone tym znakiem mogą być szkodliwe dla środowiska. Wymagają one szczególnej formy przerobu, recyklingu i unieszkodliwiania.
- Nie można wyrzucać produktów oznaczonych tym znakiem razem z innymi odpadami.
- Zużyty bądź uszkodzony po okresie gwarancji sprzęt należy oddać do odpowiedniego punktu zbiórki odpadów.

DE
- Die Kennzeichnung des durchgestrichenen Eimers weist auf die Notwendigkeit einer besonderen Behandlung von Elektro- und Elektronik-Altgeräten hin.
- Produkte mit diesem Zeichen können umweltschädlich sein. Sie erfordern eine spezifische Form der Behandlung, Wiederverwertung und Entsorgung.
- Sie dürfen die mit diesem Zeichen gekennzeichneten Produkte nicht zusammen mit anderen Abfällen entsorgen.
- Nach Ablauf der Garantiezeit sollte das Gerät an eine geeignete Abfallsammelstelle zurückgegeben werden.

EN
- The crossed-out wheelie bin symbol indicates that worn-out electric and electronic appliances must be handled appropriately.
- Products with this symbol may be harmful to the environment. They require special processing, recycling, and disposal.
- Products with this symbol cannot be disposed of together with other waste.
- Worn-out appliances or appliances damaged after the warranty period must be disposed of through an appropriate waste collection point.

CS
- Označení symbolem přeškrtnutého odpadkového koše naznačuje potřebu zvláštního zacházení s opotřebovanými elektrickými spotřebiči.
- Produkty označené touto značkou mohou být škodlivé pro životní prostředí. Vyžadují zvláštní formu zpracování, recyklace a likvidace.
- Produkty označené tímto označením nemohou být likvidovány spolu s jiným odpadem.
- Po uplynutí záruční doby musí být opotřebované nebo poškozené zařízení odevzdáno do příslušného sběrného místa.

SK
- Označenie symbolom prečiarknutého odpadkového koša naznačuje potrebu osobitného zaobchádzania s opotrebovanými elektrickými spotrebičmi.
- Výrobky označené týmto označením môžu byť škodlivé pre životné prostredie. Vyžadujú osobitnú formu spracovania, recyklácie a likvidácie.
- Nevyhadzujte výrobky označené týmto označením spolu s iným odpadom.
- Po uplynutí záručnej doby musí byť opotrebované alebo poškodené zariadenie odovzdané do príslušného zberného miesta.

BG
- Маркиране със знак зачеркната кофичка, показва необходимостта от специално боравене с отпадъчно електрическо и електронно оборудване.
- Продуктите, маркирани с този знак, могат да бъдат вредни за околната среда. Те изискват специална форма на преработка, рециклиране и изхвърляне на отпадъци.
- Продуктите, маркирани с този знак, не могат да се изхвърлят заедно с други отпадъци.
- Износеното или повреденото устройство, след изтичане на гаранционният срок, трябва да бъде предадено в подходящ пункт за събиране на отпадъци.

DA
- Mærkning med symbolet af en krydset spand indikerer behovet for særlig håndtering af brugt elektrisk og elektronisk udstyr.
- Produkter markeret med dette skilt kan være skadelige for miljøet. De kræver en særlig form for behandling, genbrug og neutralisering.
- Produkter markeret med dette skilt må ikke smides sammen med andet affald.
- Udstyr, der bliver slidt eller beskadiget efter garantiperioden, skal tages til et passende affaldsindsamlingssted.

ET
- Ristiga ämbri märgiga tähistamine näitab vajadust kasutatud elektri- ja elektroonikaseadmete erikäitlemise järele.
- Selle märgiga tähistatud tooted võivad olla keskkonnale kahjulikud. Need nõuavad töötlemise, ringlussevõtu ja neutraliseerimise erivormi.
- Selle sümboliga tähistatud tooteid ei tohi koos teiste jäätmetega ära visata.
- Pärast garantiiaega kulunud või kahjustunud seadmed tuleks viia vastavasse jäätmekogumispunkti.

EL
- Η επισήμανση του διαγραμμένου κάδους σημαίνει ότι απαιτείται ειδικός χειρισμός με το μεταχειρισμένο ηλεκτρικός και ηλεκτρονικός εξοπλισμό.
- Το προϊόντα επισημασμένα με αυτό το σύμβολο μπορεί να είναι βλαβερά για το περιβάλλον. Αυτά απαιτούν ειδική μορφή μεταχειρισμού, ανακύκλωσης και επεξεργασίας.
- Δεν επιτρέπεται να απορρίπτετε τα προϊόντα επισημασμένα με αυτό το σύμβολο μαζί με άλλα απορρίμματα.
- Το μεταχειρισμένο ή κατασταραμμένο προϊόν ύστερα από λήξη της περιόδου εγγύησης πρέπει να παραδίδεται στον κατάλληλο σημείο συγκέντρωσης απορριμμάτων

ES
- El símbolo del contenedor tachado indica la necesidad de una manipulación especial de los desechos de los equipos eléctricos y electrónicos.
- Los productos con este símbolo pueden ser perjudiciales para el medio ambiente. Requieren una forma especial de tratamiento, reciclaje y eliminación.
- Prohibido desechar los productos marcados con este símbolo junto con otros residuos.
- Después del período de garantía, el equipo debe entregarse a un punto de recogida de residuos apropiado.

FR
- Le pictogramme de la poubelle barrée indique la nécessité d'une manipulation spéciale des déchets d'équipements électriques et électroniques.
- Les produits portant ce pictogramme peuvent être nuisibles à l'environnement. Ils nécessitent une forme spécifique de traitement, de recyclage et d'élimination.
- Vous ne pouvez pas jeter les produits portant ce pictogramme avec d'autres déchets.
- Après la période de garantie, l'équipement usagé ou endommagé doit être retourné au point de collecte des déchets approprié.

HR
- Označavanje simbolom prekrižene koša ukazuje na potrebu posebnog rukovanja rabljenom električnom i elektroničkom opremom.
- Proizvodi označeni ovim znakom mogu biti štetni za okoliš. Oni zahtijevaju poseban oblik obrade, recikliranje i neutralizaciju.
- Proizvodi označeni ovim simbolom ne mogu se odlagati s drugim otpadima.
- Opremu koja je istrošena ili oštećena nakon isteka jamstvenog roka treba predati na odgovarajuće sabirno mjesto.

IT
- La marcatura del secchio barrato indica la necessità della gestione speciale dei rifiuti di apparecchiature elettriche ed elettroniche.
- I prodotti che recano questo marchio possono essere dannosi per l'ambiente. Richiedono una forma specifica di trattamento, riciclaggio e smaltimento.
- Non è consentito smaltire i prodotti contrassegnati con questo marchio insieme ad altri rifiuti.
- Dopo il periodo di garanzia, l'apparecchio deve essere restituito ad un adeguato punto di raccolta dei rifiuti.

LV
- Simbols (pārsvītrots atkritumu konteiners uz riteņiem) norāda uz īpašu elektrisko un elektronisko iekārtu atkritumu apsaimniekošanu.
- Ar šo simbolu marķētie produkti var būt bīstami videi, un tiem ir nepieciešama speciāla utilizācija un apglabāšana.
- Simbols norāda, ka produkts nav izmetams kā neškirojami atkritumi.
- Nolietotu vai pēc garantijas termiņa beigām bojātu ierīci nosūtīt uz atkritumu dalītas savākšanas punktu atgūšanas vai pārstrādāšanas nolūkā.

LT
- „Nemesti kartu su kitomis atliekomis" ženklas reiškia, kad sunaudotų elektros ir elektroninės įrangos prietaisų atžvilgiu būtina kreipti ypatingą dėmesį.
- Šiuo ženklu pažymėti produktai gali sukelti žalą aplinkai. Jie reikalauja ypatingos perdirbimo ir sunaikinimo formos.
- Taip paženklintų gaminių negalima mesti kartu su kitomis atliekomis.
- Pasibaigus garantijai, sunaudotą arba sugedusį prietaisą būtina perduoti atitinkamam atliekų surinkimo punktui.

HU
- Az áthúzott hulladéktartály jele azt jelzi, hogy az elhasznált elektromos és elektronikus berendezéseket különös módon szükséges kezelni.
- Az ezzel a jelöléssel ellátott termékek károsak lehetnek a környezetre. Különleges feldolgozási, újrafeldolgozási és ártalmatlanítási formát igényelnek.
- Az ezzel a jelöléssel ellátott termékeket nem lehet más hulladékkal együtt kidobni.
- A jótállási idő után elhasználódott vagy megrongálódott berendezéseket a megfelelő hulladékgyűjtő helyre kell vinni.

NL
- Het symbool van een doorgestreepte vuilnisbak betekent dat er speciaal omgegaan moet worden met deze gebruikte elektrische en elektronische apparatuur.
- Producten die met dit symbool zijn aangeduid kunnen schadelijk zijn voor het milieu. Zij moeten op een speciale manier verwerkt, gerecycled en geëliminseerd worden.
- Producten die met dit symbool zijn aangeduid mogen niet worden weggegooid met ander afval.
- Gebruikte of beschadigde (na de garantie periode) apparatuur moet worden afgegeven op de desbetreffende verzamelplaats in uw gemeente.

PT
- A marcação com o símbolo do recipiente cruzado indica a necessidade de um tratamento especial dos resíduos de equipamentos elétricos e eletrónicos.
- Os produtos marcados com este símbolo podem ser nocivos para o ambiente. Exigem uma forma especial de tratamento, reciclagem e eliminação.
- Não pode eliminar os produtos marcados com este símbolo juntamente com outros resíduos.
- Após o período de garantia, o equipamento deve ser devolvido a um ponto de recolha de resíduos apropriado.

RO
- Marcarea cu simbolul containerului pentru deșeuri tăiat indică necesitatea gestionării speciale cu echipamentele electrice și electronice uzate.
- Produsele marcate cu acest semn pot fi dăunătoare mediului. Acestea necesită o formă specială de procesare, reciclare și neutralizare.
- Produsele marcate cu acest simbol nu pot fi aruncate împreună cu alte deșeuri.
- Echipamentele uzate sau defectate după perioada de garanție trebuie predate la punctele de colectare a echipamentelor uzate.

SL
- Oznaka s simbolom prekrižanega zabojnika za odpadke označuje potrebnost posebnega ravnanja z odrabljeno električno in elektronsko opremo.
- Izdelki, ki so označeni s tem znakom, so lahko škodljivi za okolje. Zanje se zahtevajo posebne oblike predelave, reciklaže in nevtralizacije.
- Izdelkov, označenih s tem simbolom, se ne sme odstranjati skupaj z drugimi odpadki.
- Opremo, ki je po poteku garancijskega roka odrabljena ali poškodovana, je treba predati na ustrezno mesto zbiranja odpadkov.

FI
- Ruksittu kierrätyssymboli ilmaisee, että loppuun kulutettu elektorniikka ja elektroniset laitteet tulee käsitellä niille kuuluvalla tavalla.
- Tällä symbolilla varustetut tuotteet voivat olla ympäristölle haitallisia. Ne vaativat erikoistunen prosessoinnin, kierrätyksen ja hävittämisen.
- Tällä symbolilla varustettuja tuotteita ei voida hävittää muun jätteen yhteydessä.
- Loppuun kuluneet laitteet tai takuuajan ulkopuolella vahingoittuneet laitteet tulee hävittää asianmukaisen jätteenkeräyspisteen kautta.

SV
- Symbolen med en överkryssad soptunna indikerar att slitna elektriska och elektroniska apparater måste hanteras på rätt sätt.
- Produkter med denna symbol kan vara skadliga för miljön. De kräver speciell bearbetning, återvinning och bortskaffande.
- Produkter med denna symbol får inte kasseras tillsammans med annat avfall.
- Slitna apparater eller apparater som är skadade efter garantiperioden måste kasseras genom lämplig avfallsuppsamlingsplats.

NO
- Et miljømerke med et overkrysset avfallsbeholder betyr at forbrukt elektrisk og elektronisk utstyr må håndteres på en spesiell måte.
- Produkter merket med dette symbolet kan være farlige for miljøet. Derfor er det påkrevd med riktig håndtering, resirkulering og uskadeliggjøring av disse.
- Produkter merket med dette symbolet må ikke kastes sammen med annet avfall.
- Forbrukt eller skadet utstyr etter utløp av garantiperioden må leveres til et godkjent avfallsmottak.

RU
- Знак перечёркнутого мусорного бака указывает на необходимость особого обращения с использованным электрическим и электронным оборудованием.
- Изделия, помеченные этим знаком, могут причинить вред окружающей среде. Они требуют применения особых методов утилизации, переработки и обезвреживания.
- Изделия, помеченные этим знаком, нельзя выбрасывать вместе с другими отходами.
- Изношенное или повреждённое оборудование по истечении гарантийного срока, следует сдать в соответствующий пункт сбора отходов.